ԿԼ- ՀԻՄՆԱԿԱՆ ԼՐԱԿԱԶՄԻ ԱՇԽԱՏԱՆՔԱՅԻՆ ԳԾԱԳՐԵՐԻ ԱՄՓՈՓԱԳԻՐ

Թերթ	Անվանումը	Ծանոթություն
1	ԸՆԴՀԱՆՈՒՐ ՏՎՅԱԼՆԵՐ	
2	ՆՈՐ ՏԵՂԱԴՐՎՈՂ TT1 3200 կՎԱ ՏԵՂԱԴՐՄԱՆ ՀԱՏԿԱԳԻԾ Մ1:100	
3	ՑԱՆԿԱՊԱՏԻ ՏԵՂԱԴՐՄԱՆ ՀԱՏԱԿԱԳԻԾ Մ1:100	
4	ՑԱՆԿԱՊԱՏԻ ՃԱԿԱՏՆԵՐ	
5	ՑԱՆԿԱՊԱՏԻ ՀԱՆԳՈՒՅՑՆԵՐ	
6	Ե/Բ ՄԻԱԶՈՒՅԼ ՀԻՄՔԵՐԻ ԻՐԱԿԱՆԱՑՈՒՄ	
7	ՆՅՈՒԹԱԾԱԽՍԻ ՄԱՄՆԱԳԻՐ	

ԲԱՑԱՏՐԱԳԻՐ

Նախագիծը համար հիմք է հանդիսացել էլեկտրատեխնիկական մասի աշխատանքային գծագրերը:

Սույն նախագծով նախատեսվում է իրականացնել հետևյալ քանդվող աշխատանքները
Գոյություն ունեցող ե/բ հիմքերի քանդում թվով 3 հատ:
Գոյություն ունեցող ե/բ սյուների ապամոնտաժում թվով 4 հատ,
Գոյություն ունեցող ցանկապատի ապամոնտաժում 33,2 գծմ:
Հողային շերտի քանդում խամքարաբետոնից հիմքերի իրականացման համար:

Նոր աշխատանքների իրականացում
Հիմքերի փոսորակները փորելուց հետո կատարել հիմնական ծառայող գրունտի զննում ինժիներ-երկրաբանի կողմից,կազմելով համապատասխան ակտ:
Անհրաժեշտության դեպքում նախագծի կոնստրուկտորի հետ համատեղ կարելի է նախագծում կատարել համապատասխան փոփոխություններ կապված տեղադրվող հիմքիի նիշի և չափերի հետ:
Տրանսֆորմատորի տեղադրման համար նախատեսվում է տարացքում իրականացնել խամքարաբետոնից հիմք, որի վրա նախատեսվում է իրականացնել ե/բետոնե հոր:
հորի վրա նախատեսվում է իրականացնել մետաղական երկտավրներով հեծաններ,այնուհետև տեղադրել ենթակայանը այդ հեծանների վրա:
ե/բ հորի մեջ նախատեսվում է իրականացնել մետաղական հիմնակմախք հորի հատակից որոշակի բարձրության վրա,այնուհետև այդ մետաղական հիմնակմախքին տեղադրվում է մետաղական ցանց և այն ծածկվում ճշային շերտով:
տրանսֆորմատորի ենթակայանից թափվող յուղերը այդ խճային շերտով թափվում են հորի հատակ,որը ունի 1% ով թեքություն այն հավաքվում է հորի մի հատվածում որտեղից ել հետագայում հեռացվում է:
Նախատեսվում է տեղադրված ենթակայանների տեղամասում իրականացնել նոր մետաղական ցանկապատ երեք կողերով և հատել գոյություն ունեցող շենքին:
Շինարարության ընդացքում անհրաժեշտ է իրակականացնել հորիզոնական և ուղղահայաց ջրամեկուսացում հիմքերի ամբողջ արտաքին պարագծով 2 շերտ բիտումային մաստիկով և իզոգամով:

						Ն ԵՄ-ԲՄԾԶԲ-25/11			
Փոփ	Տղմ.քան	Թերթ	Փաստ.թիվ	Ստորագ.	Թվակ.	Համակցված քարշային իջեցնող N3 (Սասունցի Դավիթ Կայարան) ենթակայանի արդիականացում			
Տնօրեն		Վ.Իսպիրյան				ԿՈՆՍՏՐՈՒԿՏՈՐԱԿԱՆ ԼՈՒԾՈՒՄՆԵՐ	Փուլ	Թերթ	Թերթեր
							Ա	1	7
Նախագծող		Ա.Պողոսյան				ԸՆԴՀԱՆՈՒՐ ՏՎՅԱԼՆԵՐ	ՕՆ ԴԻԶԱՅՆ ՍՊԸ		

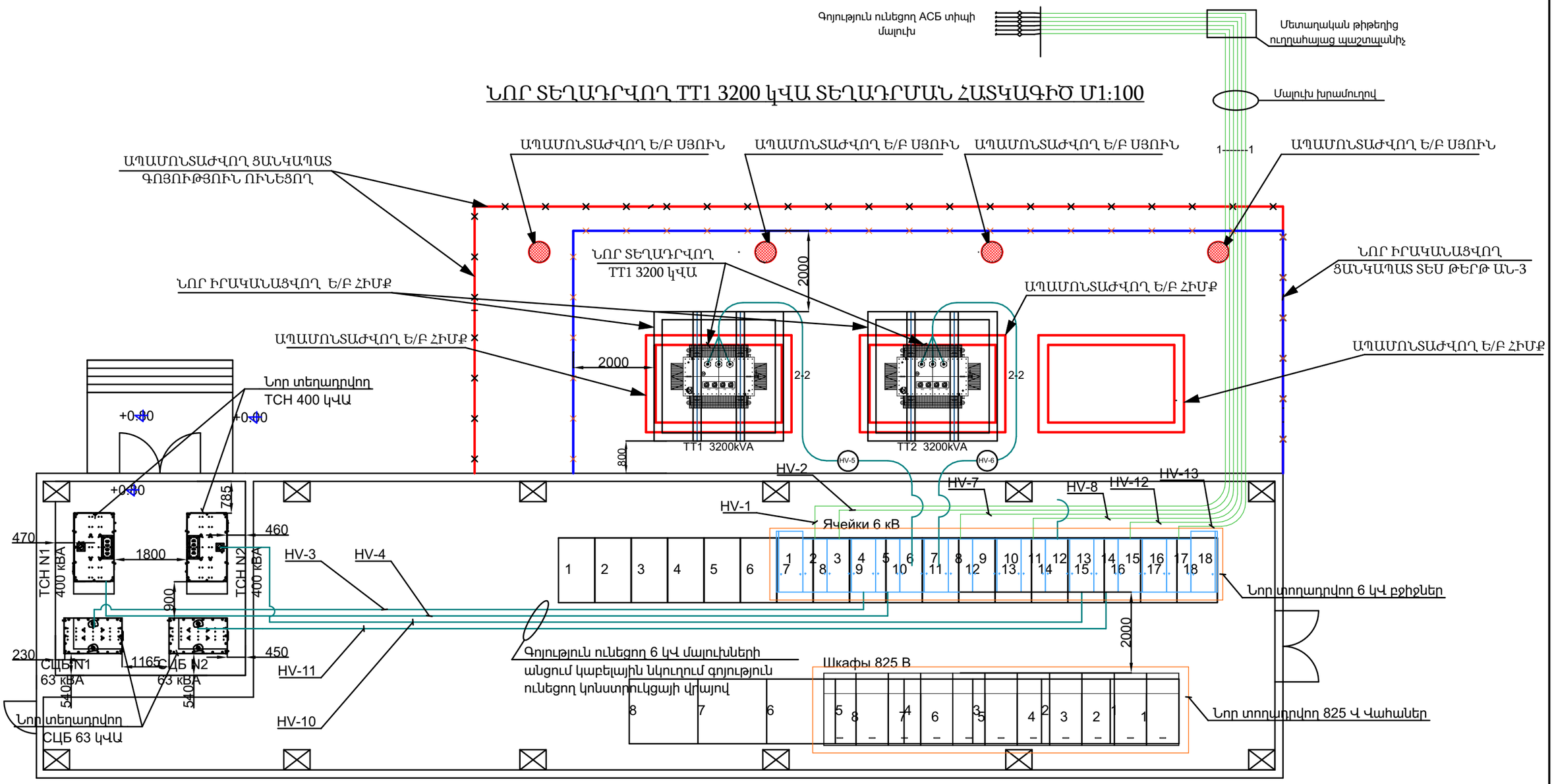

						N ԵՄ-ԲՄԾՁԲ-25/11			
						Համակցված քարշային իջեցնող N3 (Սասունցի Դավիթ Կայարան) ենթակայանի արդիականացում			
Փոփ	Տղմ.քան	Թերթ	Փաստ.թիվ	Ստորագ.	Թվակ.				
Տնօրեն		Վ.Իսպիրյան				ԿՈՆՍՏՐՈՒԿՏՈՐԱԿԱՆ ԼՈՒԾՈՒՄՆԵՐ	Փուլ	Թերթ	Թերթեր
							Ա	2	7
Նախագծող		Ա.Պողոսյան				ՆՈՐ ՏԵՂԱԴՐՎՈՂ TT1 3200 կՎԱ ՏԵՂԱԴՐՄԱՆ ՀԱՏԿԱԳԻԾ Մ1:100	ՕՆ ԴԻԶԱՅՆ ՍՊԸ		

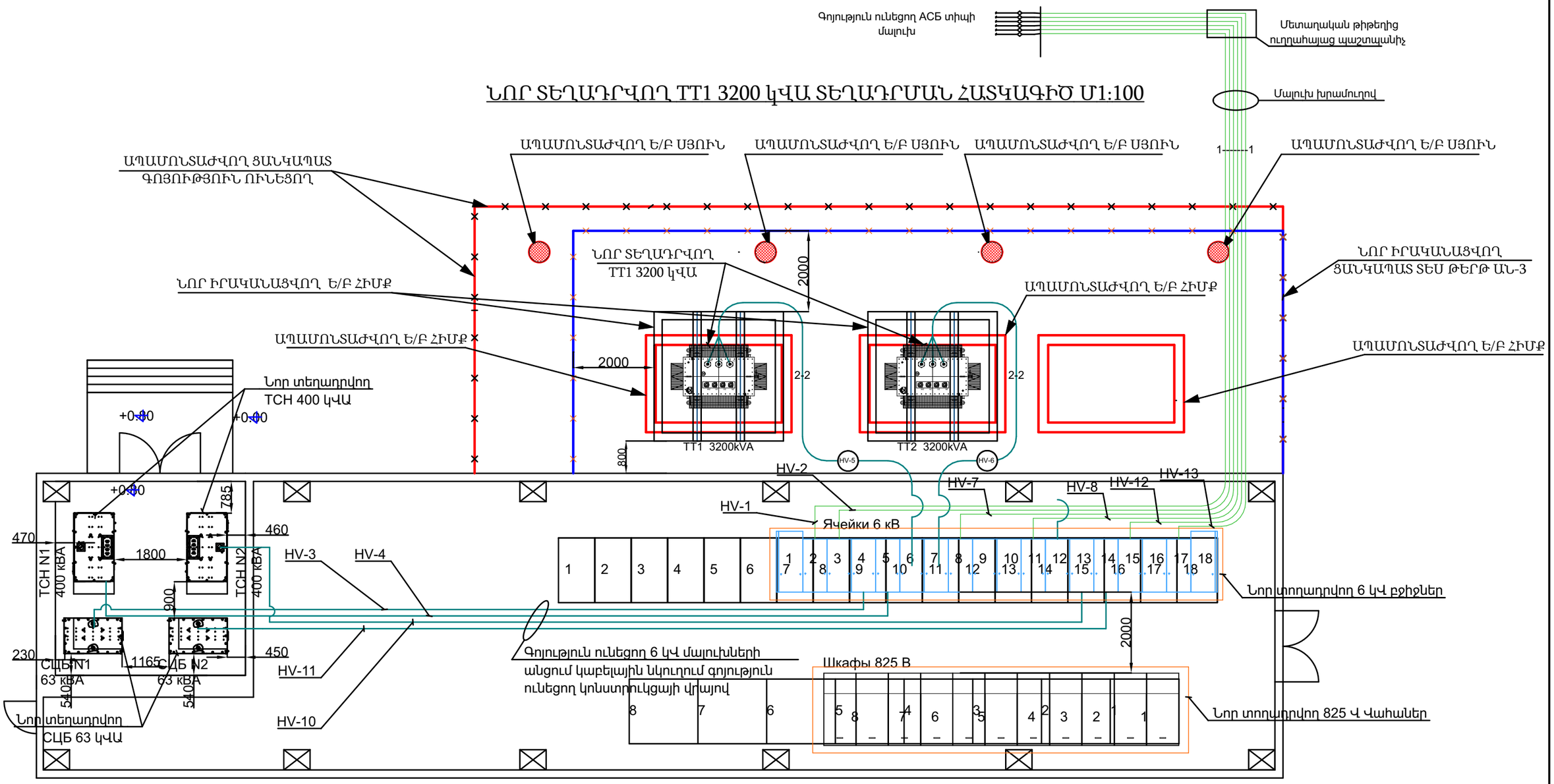

						N ԵՄ-ԲՄԾՁԲ-25/11			
						Համակցված քարշային իջեցնող N3 (Սասունցի Դավիթ Կայարան) ենթակայանի արդիականացում			
Փոփ	Տղմ.քան	Թերթ	Փաստ.թիվ	Ստորագ.	Թվակ.				
Տնօրեն		Վ.Իսպիրյան				ԿՈՆՍՏՐՈՒԿՏՈՐԱԿԱՆ ԼՈՒԾՈՒՄՆԵՐ	Փուլ	Թերթ	Թերթեր
							Ա	2	7
Նախագծող		Ա.Պողոսյան				ՆՈՐ ՏԵՂԱԴՐՎՈՂ TT1 3200 կՎԱ ՏԵՂԱԴՐՄԱՆ ՀԱՏԿԱԳԻԾ Մ1:100	ՕՆ ԴԻԶԱՅՆ ՍՊԸ		

ՅԱՆԿԱՊԱՏԻ ՏԵՂԱԴՐՄԱՆ ՀԱՏԱԿԱԳԻԾ Մ1:100

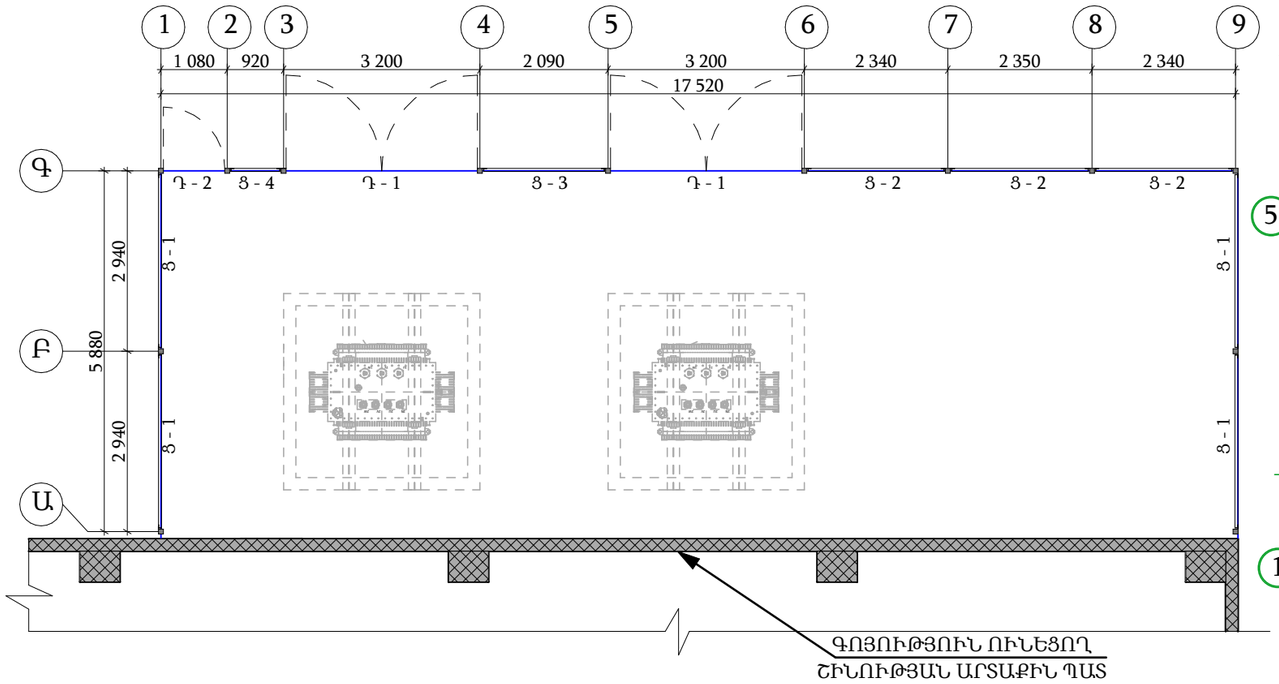

ՅԱՆԿԱՊԱՏԻ ՏԵՂԱԴՐՄԱՆ ՀԱՏԱԿԱԳԻԾ Մ1:100

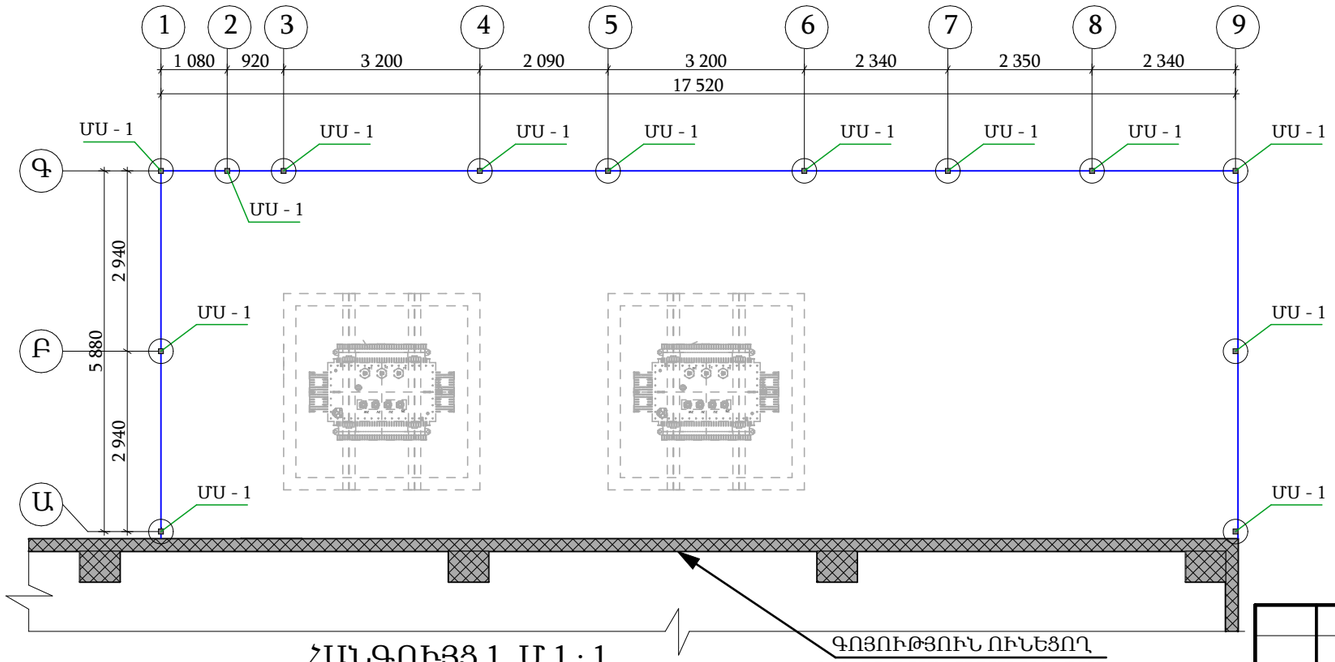

ՀԱՆԳՈՒՅՑ 1 Մ 1 : 1

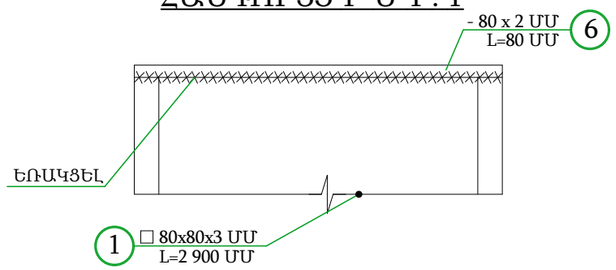

ԿԵՏԱՅԻՆ ՀԻՄՔԻ ՀԱՏԱԿԱԳԻԾ ՀԱՏԱԿԱԳԻԾ

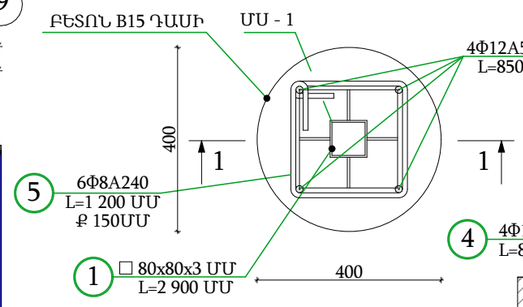

ՄԵՏԱՂԱԿԱՆ ՍՅՈՒՆ ՄՍ - 1

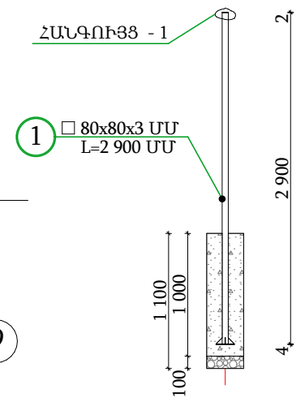

ԿՏՐՎԱԾՔ 1 - 1

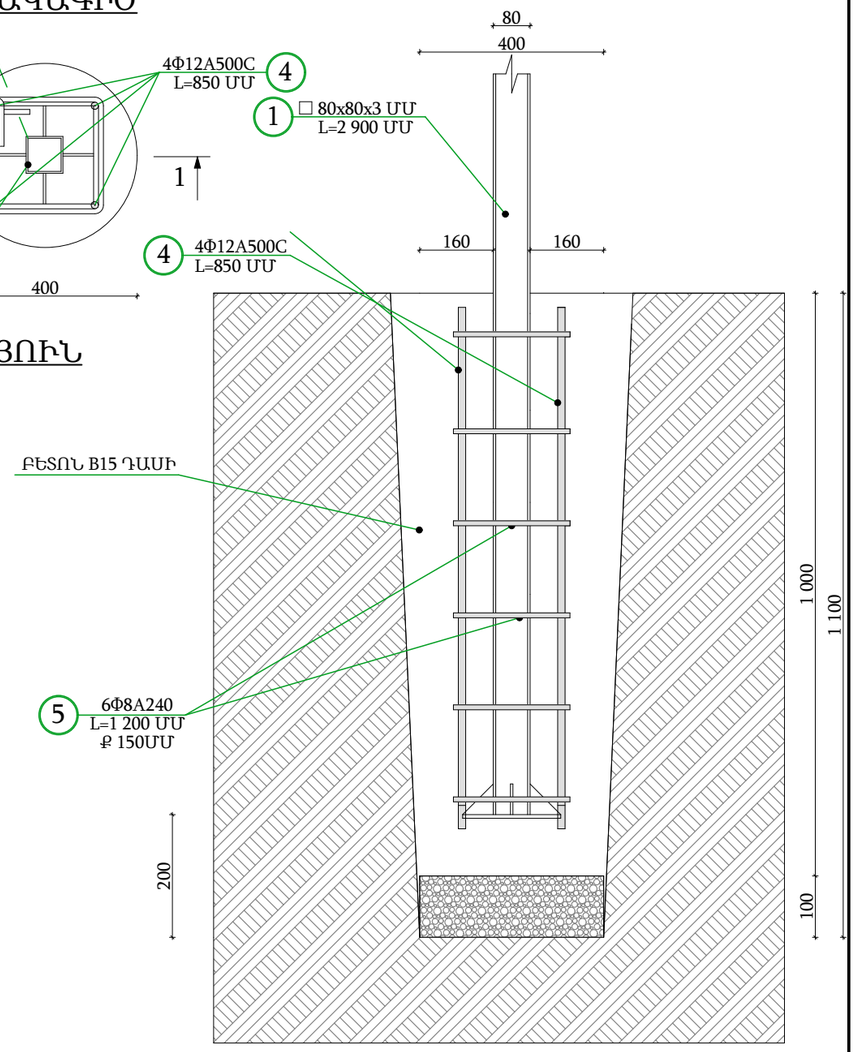

ԴԻՐՔ 5

Φ8A240C L=1 200 ՄՄ

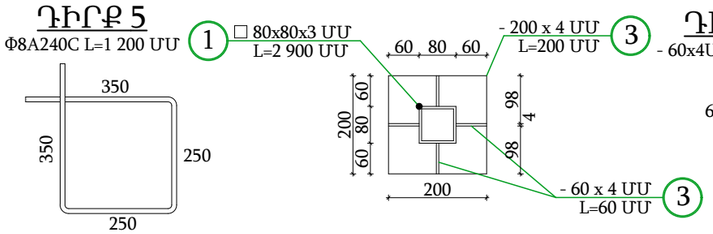

ԴԻՐՔ 3

- 60x4ՄՄ L=60 ՄՄ

						N ԵՄ-ԲՄԾՁԲ-25/11		
						Համակցված քարշային իջեցնող N3 (Սասունցի Դավիթ Կայարան) ենթակայանի արդիականացում		
Փոփ	Տղմ.քան	Թերթ	Փաստ.թիվ	Ստորագ.	Թվակ.			
Տնօրեն		Վ.Իսպիրյան				ԿՈՆՍՏՐՈՒԿՏՈՐԱԿԱՆ ԼՈՒԾՈՒՄՆԵՐ	Փուլ	Թերթ	Թերթեր
							Ա	3	7
Նախագծող		Ա.Պողոսյան				ՅԱՆԿԱՊԱՏԻ ՏԵՂԱԴՐՄԱՆ ՀԱՏԱԿԱԳԻԾ Մ1:100	ՕՆ ԴԻԶԱՅՆ ՍՊԸ	

ՃԱԿԱՏ Գ - Ա Մ 1 : 50

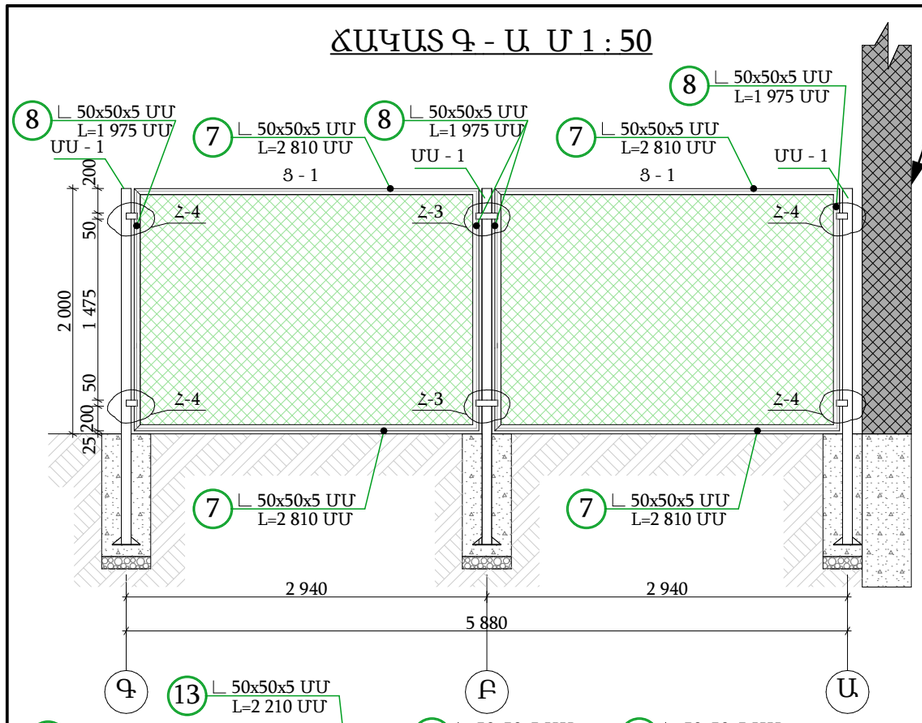

ԳՈՅՈՒԹՅՈՒՆ ՈՒՆԵՑՈՂ ՇԻՆՈՒԹՅԱՆ ԱՐՏԱՔԻՆ ՊԱՏ

ՃԱԿԱՏ Ա - Գ Մ 1 : 50

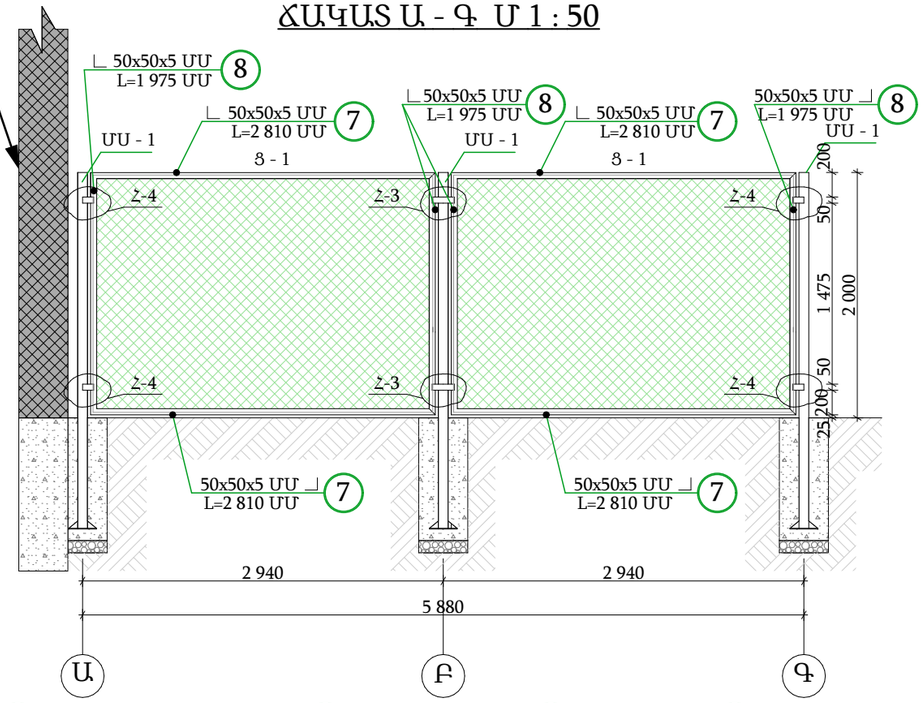

ՃԱԿԱՏ 9 - 1 Մ 1 : 50

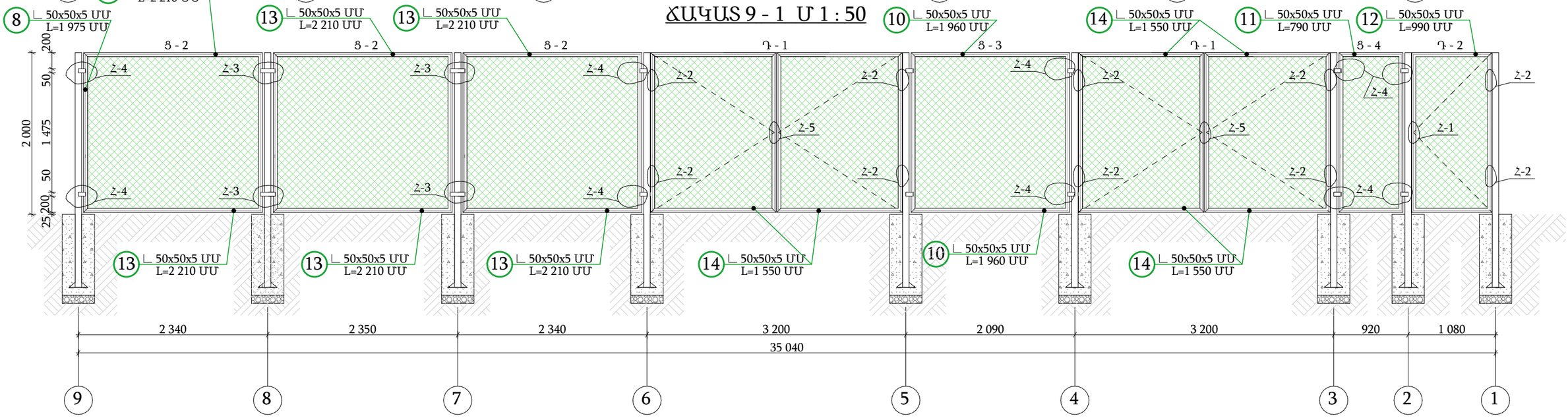

						N ԵՄ-ԲՄԾՁԲ-25/11		
						Համակցված քարշային իջեցնող N3 (Սասունցի Դավիթ Կայարան) ենթակայանի արդիականացում		
Փոփ	Տղմ.քան	Թերթ	Փաստ.թիվ	Ստորագ.	Թվակ.			
Տնօրեն		Վ.Իսպիրյան				ԿՈՆՍՏՐՈՒԿՏՈՐԱԿԱՆ ԼՈՒԾՈՒՄՆԵՐ	Փուլ	Թերթ	Թերթեր
							Ա	4	7
Նախագծող		Ա.Պողոսյան				ՑԱՆԿԱՊԱՏԻ ՃԱԿԱՏՆԵՐ	ՕՆ ԴԻԶԱՅՆ ՍՊԸ		

ԿԵՏԱՅԻՆ ՀԻՄՔԵՐԻ ԵՎ ՄԵՏԱՂԱԿԱՆ ՍՅՈՒՆԵՐԻ /ՄՄ-1/ ՆՅՈՒԹԱԾԱԽՍԻ ՄԱՄՆԱԳԻՐ

Մակնիշ	Ստանդարտ	Դիրք	Անվանում	Երկարություն մմ	ԸՆԴՀՆՈՒՐ ԷԼԵՄԵՆՏՆԵՐԻ ՀԱՄԱՐ Քաշը /կգ/ Քան.	Մեկ դիրքի	բոլոր դիրքերի	Մակնիշ
ԿԵՏԱՅԻՆ ՀԻՄՔԵՐ ԵՎ ՄՄ - 1 13 ՀԱՏԻ ՀԱՄԱՐ	ГОСТ 8639-82	1	□80x80x3 ՄՄ	L= 2 900 ՄՄ	13	20.68	268.84	369.20
	ГОСТ 19903-2015	2	- 200x4 ՄՄ	L= 200 ՄՄ	13	1.25	16.25	
	ГОСТ 19903-2015	3	- 60x4 ՄՄ	L= 60 ՄՄ	52	0.11	5.72	
	ГОСТ Р 52544-2006	4	Ф12А500С	L= 850 ՄՄ	52	0.77	40.04	
	ГОСТ 5781-82	5	Ф8А240	L= 1 200 ՄՄ	78	0.48	37.44	
	ГОСТ 19903-2015	6	- 80x2 ՄՄ	L= 80 ՄՄ	13	0.07	0.91	
	ՄԵՏԱՂԱԿԱՆ ԷԼԵՄԵՆՏՆԵՐԻ ՀԱԿԱԿՈՌՈԶԻՈՆ ՆԵՐԿՈՒՄ							13.60 Մ²
	ԱՆՑՔԵՐԻ ՀՈՐԱՏՈՒՄ D 400 ՄՄ H = 1 100 ՄՄ							13 ՀԱՏ
	ԲԵՏՈՆ B15 ԴԱՍԻ							1.65 Մ3
	ԲԱԶԱԼՏԻՑ ՆԱԽԱՊԱՏՐԱՍՏԱԿԱՆ ՇԵՐՏ 100 ՄՄ ՀԱՍՏՈՒԹՅԱՄԲ							0.012 Մ³

ՑԱՆԿԱՊԱՏ Ց-1,Ց-2,Ց-3,Ց-4 ՆՅՈՒԱԾԱԽՍԻ ՄԱՄՆԱԳԻՐ

Մակնիշ	Ստանդարտ	Դիրք	Անվանում	Երկարություն մմ	ԸՆԴՀՆՈՒՐ ԷԼԵՄԵՆՏՆԵՐԻ ՀԱՄԱՐ Քաշը /կգ/ Քան.	Մեկ դիրքի	բոլոր դիրքերի	Մակնիշ
ՑԱՆԿԱՊԱՏ Ց-1 4 ՀԱՏԻ ՀԱՄԱՐ	ГОСТ 8509-85	7	∟50x50x5 ՄՄ	L= 2 810 ՄՄ	8	10.60	84.80	207.33
	ГОСТ 8509-85	8	∟50x50x5 ՄՄ	L= 1 975 ՄՄ	8	7.45	59.60	
	ГОСТ 5336-80	9*	ՑԱՆՑ N⁰25	S=22.2 Մ²	1	2.15	47.73	
	ГОСТ Р 52544-2006	12*	Ф8А500С	L= 9 500 ՄՄ	4	3.80	15.20	
	ՄԵՏԱՂԱԿԱՆ ԷԼԵՄԵՆՏՆԵՐԻ ՀԱԿԱԿՈՌՈԶԻՈՆ ՆԵՐԿՈՒՄ							7.65 Մ²
ՑԱՆԿԱՊԱՏ Ց-2 3 ՀԱՏԻ ՀԱՄԱՐ	ГОСТ 8509-85	13	∟50x50x5 ՄՄ	L= 2 210 ՄՄ	6	8.34	50.04	132.95
	ГОСТ 8509-85	8	∟50x50x5 ՄՄ	L= 1 975 ՄՄ	6	7.45	44.70	
	ГОСТ 5336-80	9	ՑԱՆՑ N⁰25	S=13.10 Մ²	1	2.15	28.16	
	ГОСТ Р 52544-2006	12*	Ф8А500С	L= 8 370 ՄՄ	3	3.35	10.05	
	ՄԵՏԱՂԱԿԱՆ ԷԼԵՄԵՆՏՆԵՐԻ ՀԱԿԱԿՈՌՈԶԻՈՆ ՆԵՐԿՈՒՄ							5.40 Մ²
ՑԱՆԿԱՊԱՏ Ց-3 1 ՀԱՏԻ ՀԱՄԱՐ	ГОСТ 8509-85	10	∟50x50x5 ՄՄ	L= 1 960 ՄՄ	2	7.39	14.78	41.15
	ГОСТ 8509-85	8	∟50x50x5 ՄՄ	L= 1 975 ՄՄ	2	7.45	14.90	
	ГОСТ 5336-80	9	ՑԱՆՑ N⁰25	S=3.87 Մ²	1	2.15	8.32	
	ГОСТ Р 52544-2006	12*	Ф8А500С	L= 7 870 ՄՄ	1	3.15	3.15	
	ՄԵՏԱՂԱԿԱՆ ԷԼԵՄԵՆՏՆԵՐԻ ՀԱԿԱԿՈՌՈԶԻՈՆ ՆԵՐԿՈՒՄ							1.58 Մ²
ՑԱՆԿԱՊԱՏ Ց-4 1 ՀԱՏԻ ՀԱՄԱՐ	ГОСТ 8509-85	11	∟50x50x5 ՄՄ	L= 790 ՄՄ	2	2.98	5.96	26.44
	ГОСТ 8509-85	8	∟50x50x5 ՄՄ	L= 1 975 ՄՄ	2	7.45	14.90	
	ГОСТ 5336-80	9	ՑԱՆՑ N⁰25	S=1.57 Մ²	1	2.15	3.37	
	ГОСТ Р 52544-2006	12*	Ф8А500С	L= 5 530 ՄՄ	1	2.21	2.21	
	ՄԵՏԱՂԱԿԱՆ ԷԼԵՄԵՆՏՆԵՐԻ ՀԱԿԱԿՈՌՈԶԻՈՆ ՆԵՐԿՈՒՄ							1.11 Մ²

ՑԱՆԿԱՊԱՏ ԿԱՊՈՂ ԷԼԵՄԵՆՏՆԵՐԻ ՆՅՈՒԱԾԱԽՍԻ ՄԱՄՆԱԳԻՐ

Մակնիշ	Ստանդարտ	Դիրք	Անվանում	Երկարություն մմ	ԸՆԴՀՆՈՒՐ ԷԼԵՄԵՆՏՆԵՐԻ ՀԱՄԱՐ Քաշը /կգ/ Քան.	Մեկ դիրքի	բոլոր դիրքերի	Մակնիշ
ՑԱՆԿԱՊԱՏԻ ԿԱՊՈՂ ԷԼԵՄԵՆՏՆԵՐ	ГОСТ 19903-2015	17	— 50x4 ՄՄ	L= 180 ՄՄ	8	0.29	2.32	7.49
	ГОСТ 19903-2015	18	— 50x4 ՄՄ	L= 80 ՄՄ	20	0.13	2.60	
	ГОСТ 19903-2015	19	— 40x3 ՄՄ	L= 70 ՄՄ	6	0.07	0.42	
	ГОСТ Р 52544-2006	20	Ф10А240С	L= 360 ՄՄ	5	0.43	2.15	
	ԾԽՆԻ				10			
	ԿՈՂՊԵՔ				3			
	ՄԵՏԱՂԱԿԱՆ ԷԼԵՄԵՆՏՆԵՐԻ ՀԱԿԱԿՈՌՈԶԻՈՆ ՆԵՐԿՈՒՄ							2.1 Մ²

ԿՏՐՎԱԾՔ 2 - 2 Մ 1 : 5

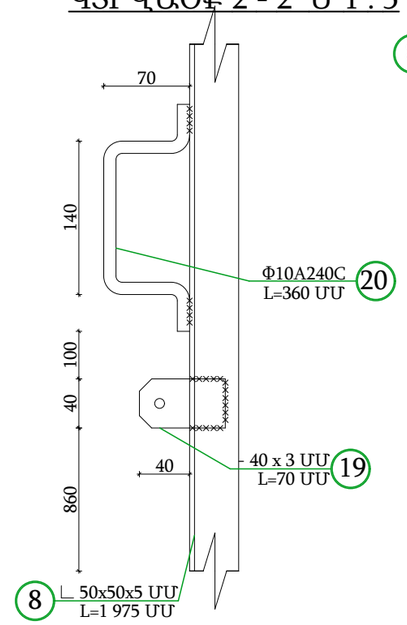

ՀԱՆԳՈՒՅՑ 1 Մ 1 : 5

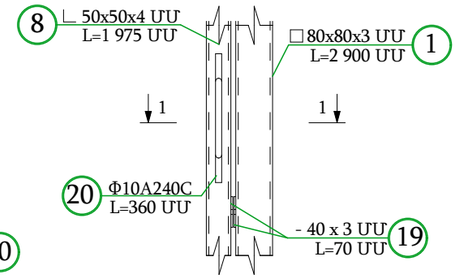

ՀԱՆԳՈՒՅՑ 2 Մ 1 : 5

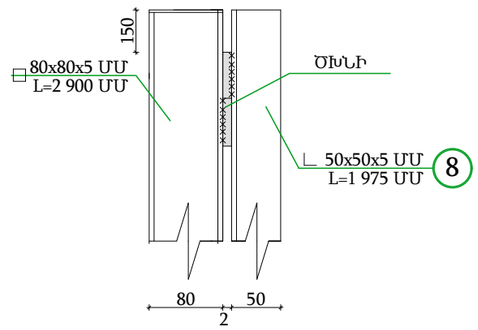

ՀԱՆԳՈՒՅՑ 3 Մ 1 : 5

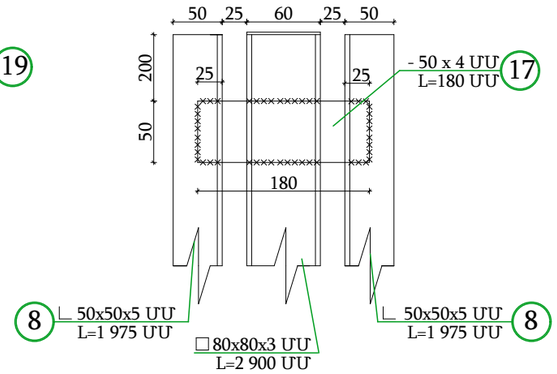

ՀԱՆԳՈՒՅՑ 4 Մ 1 : 5

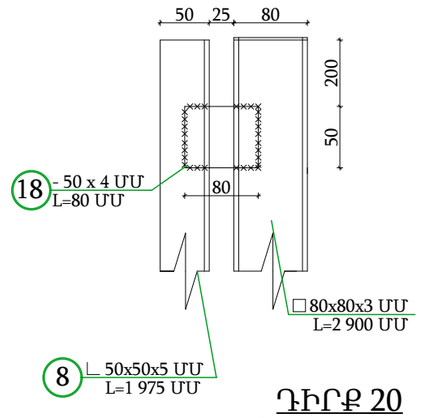

ԿՏՐՎԱԾՔ 1 - 1 Մ 1 : 5

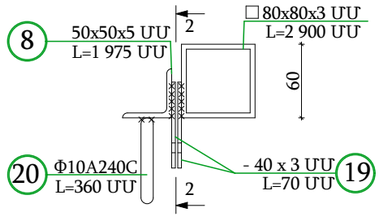

ԴԻՐՔ 19

-40x3 ՄՄ L=70 ՄՄ

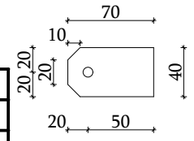

ԴԻՐՔ 20

Ф10А240С L=360 ՄՄ

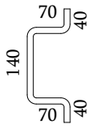

ՑԱՆԿԱՊԱՏ Դ-1 ԵՎ Դ-2 ՆՅՈՒԱԾԱԽՍԻ ՄԱՄՆԱԳԻՐ

Մակնիշ	Ստանդարտ	Դիրք	Անվանում	Երկարություն մմ	ԸՆԴՀՆՈՒՐ ԷԼԵՄԵՆՏՆԵՐԻ ՀԱՄԱՐ Քաշը /կգ/ Քան.	Մեկ դիրքի	բոլոր դիրքերի	Մակնիշ
ԴՈՒՌԴ-1 2 ՀԱՏԻ ՀԱՄԱՐ	ГОСТ 8509-85	14	∟50x50x5 ՄՄ	L= 1 550 ՄՄ	8	5.85	46.80	144.16
	ГОСТ 8509-85	8	∟50x50x5 ՄՄ	L= 1 975 ՄՄ	8	7.45	59.60	
	ГОСТ 5336-80	9	ՑԱՆՑ N⁰25	S=11.85 Մ²	1	2.15	25.48	
	ГОСТ Р 52544-2006	12*	Ф8А500С	L= 7 050 ՄՄ	4	2.82	12.28	
	ՄԵՏԱՂԱԿԱՆ ԷԼԵՄԵՆՏՆԵՐԻ ՀԱԿԱԿՈՌՈԶԻՈՆ ՆԵՐԿՈՒՄ							5.64 Մ²
ԴՈՒՌԴ-1 1 ՀԱՏԻ ՀԱՄԱՐ	ГОСТ 8509-85	12	∟50x50x5 ՄՄ	L= 990 ՄՄ	2	3.75	7.50	28.97
	ГОСТ 8509-85	8	∟50x50x5 ՄՄ	L= 1 975 ՄՄ	2	7.45	14.90	
	ГОСТ 5336-80	9	ՑԱՆՑ N⁰25	S=1.96 Մ²	1	2.15	4.21	
	ГОСТ Р 52544-2006	12*	Ф8А500С	L= 5 930 ՄՄ	1	2.37	2.37	
	ՄԵՏԱՂԱԿԱՆ ԷԼԵՄԵՆՏՆԵՐԻ ՀԱԿԱԿՈՌՈԶԻՈՆ ՆԵՐԿՈՒՄ							1.12 Մ²

ՀԱՆԳՈՒՅՑ 5 Մ 1 : 5

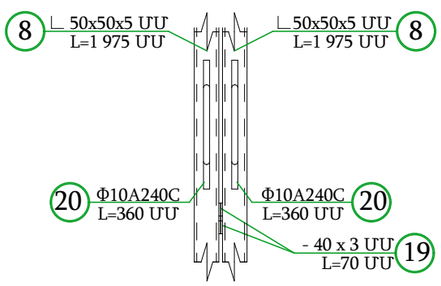

Փոփ	Տող.քան	Թերթ	Փաստ.թիվ	Ստորագ.	Թվակ.	N ԵՄ-ԲՄԾՁԲ-25/11			
						Համակցված քարշային իջեցնող N3 (Սասունցի Դավիթ Կայարան) ենթակայանի արդիականացում			
Տնօրեն		Վ.Իսպիրյան				ԿՈՆՍՏՐՈՒԿՏՈՐԱԿԱՆ ԼՈՒԾՈՒՄՆԵՐ	Փուլ	Թերթ	Թերթեր
							Ա	5	7
Նախագծող		Ա.Պողոսյան				ՑԱՆԿԱՊԱՏԻ ՀԱՆԳՈՒՅՑՆԵՐ	ՕՆ ԴԻԶԱՅՆ ՍՊԸ		

ՆՈՐ ՏԵՂԱԴՐՎՈՂ TT1 ԵՎ TT2 ՏԵՂԱԴՐՄԱՆ ՀԱՏԱԿԱԳԻԾ

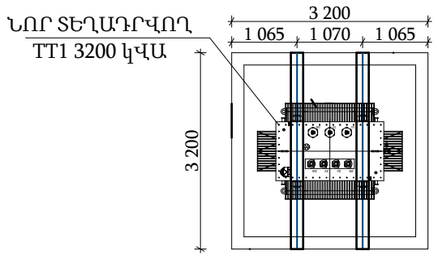

ՀԻՄՔԻ ՀԱՏԱԿԱԳԻԾ Մ1:50

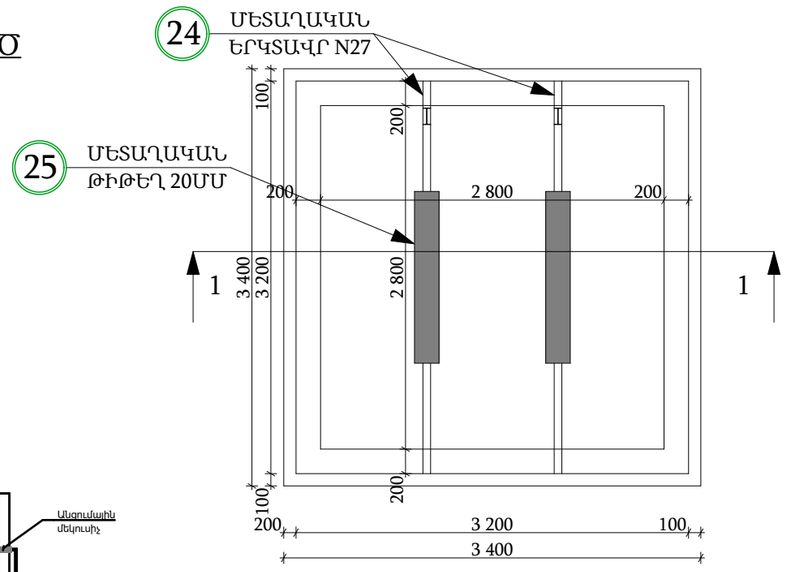

ԿՏՐՎԱԾՔ 1 - 1 Մ1:50

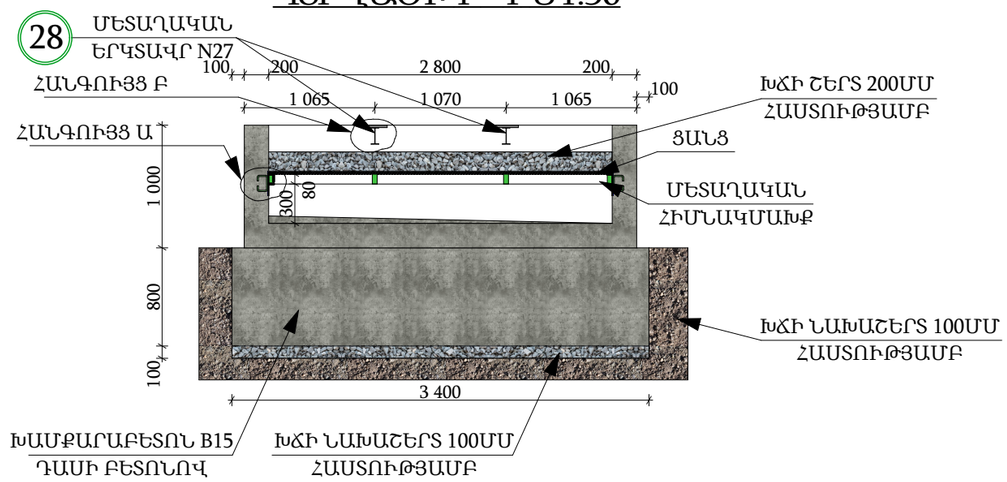

ԿՏՐՎԱԾՔ

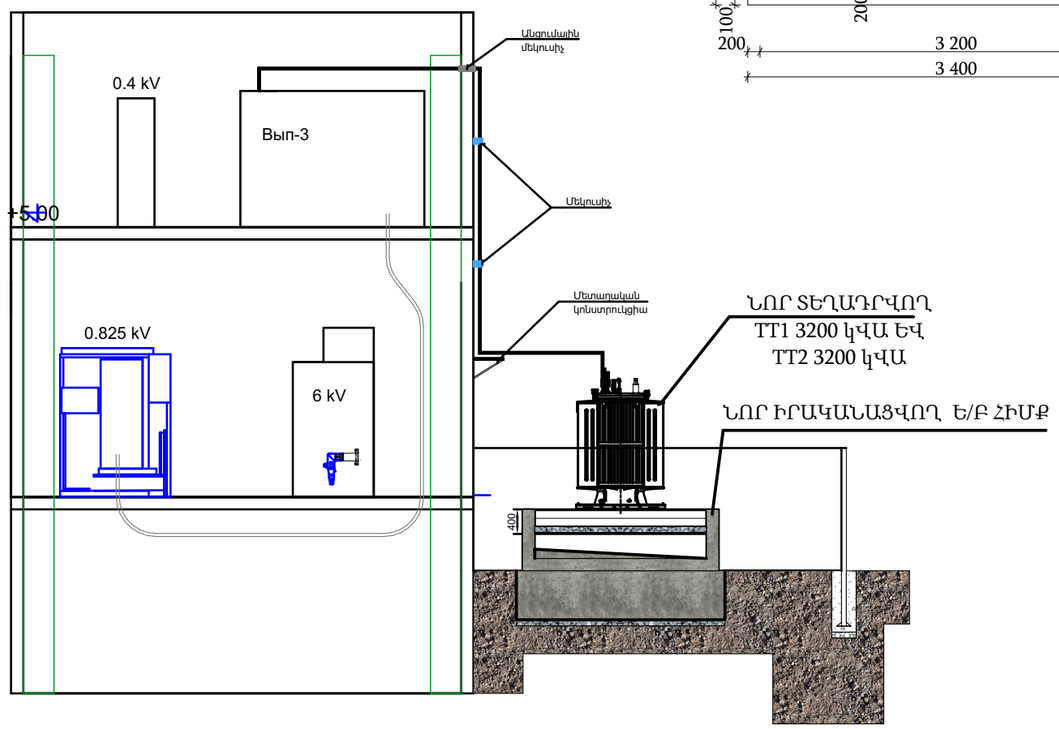

ՄԵՏԱՂԱԿԱՆ ՀԻՄՆԱԿՄԱԽՔԻ ՀԱՏԱԿԱԳԻԾ Մ1:50

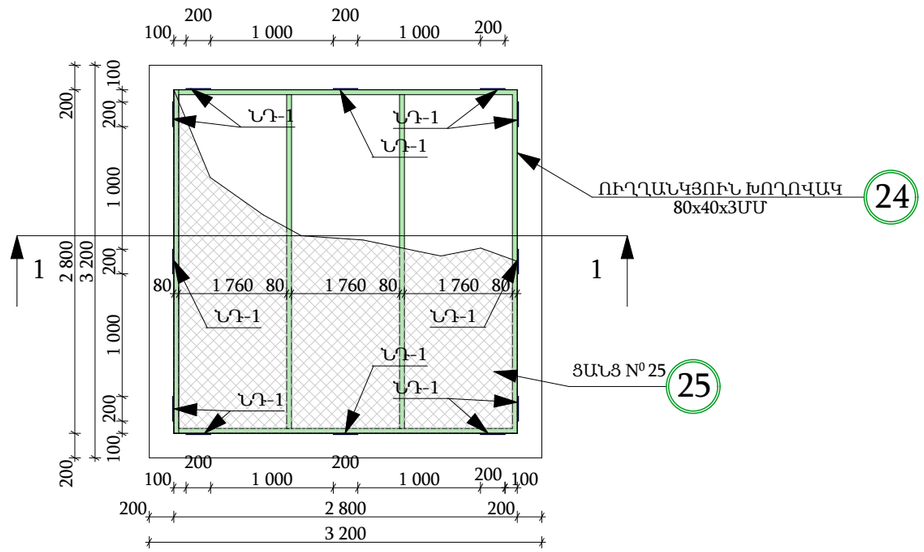

Ե/Բ ՀԻՄՔԻ ԱՄՐԱՆԱՎՈՐՄԱՆ ՍԽԵՄԱ

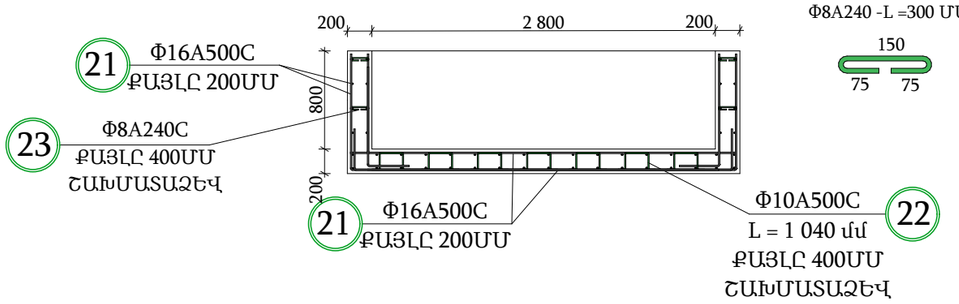

ԴԻՐՔ 23

Φ8A240 -L =300 ՄՄ

ԴԻՐՔ 22

Φ10 A500C -L = 840 ՄՄ

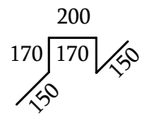

						N ԵՄ-ԲՄԾՁԲ-25/11			
						Համակցված քարշային իջեցնող N3 (Սասունցի Դավիթ Կայարան) ենթակայանի արդիականացում			
Փոփ	Տղմ.քան	Թերթ	Փաստ.թիվ	Ստորագ.	Թվակ.				
Տնօրեն		Վ.Իսպիրյան				ԿՈՆՍՏՐՈՒԿՏՈՐԱԿԱՆ ԼՈՒԾՈՒՄՆԵՐ	Փուլ	Թերթ	Թերթեր
							Ա	6	7
Նախագծող		Ա.Պողոսյան				Ե/Բ ՄԻԱՁՈՒՅԼ ՀԻՄՔԵՐԻ ԻՐԱԿԱՆԱՑՈՒՄ	ՕՆ ԴԻԶԱՅՆ ՍՊԸ		

ՀԱՆԳՈՒՅՑ - Ա Մ1:10

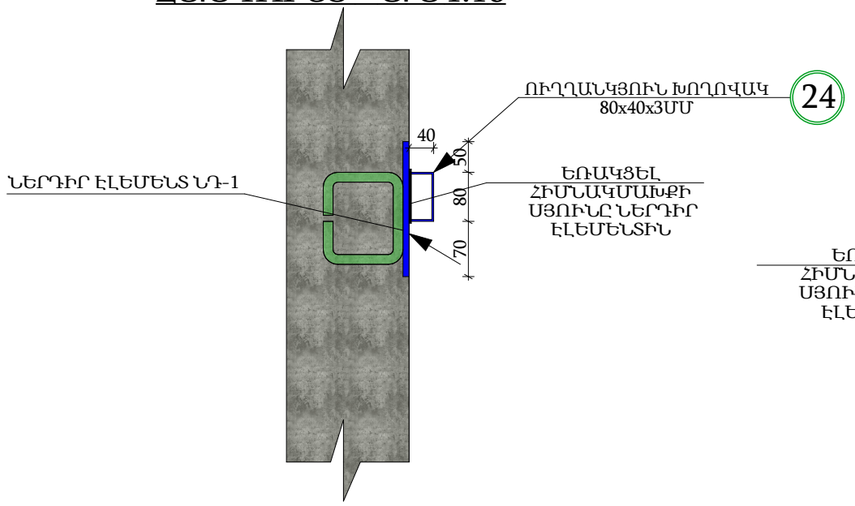

ՀԱՆԳՈՒՅՑ - Բ Մ1:10

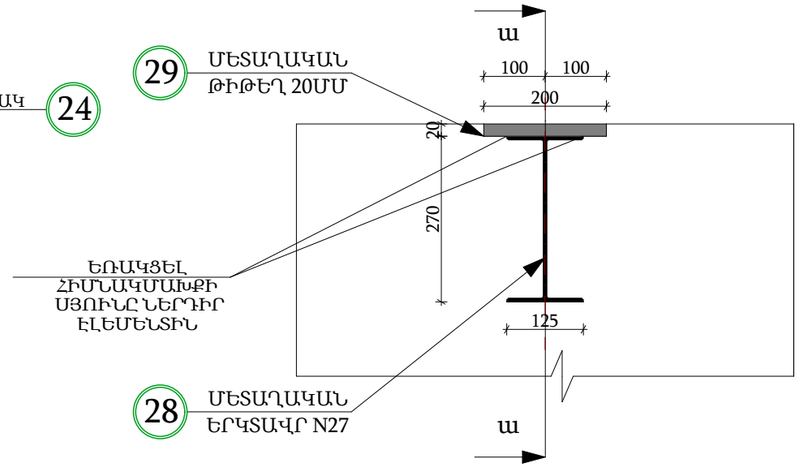

ԿՏՐՎԱԾՔ ա - ա Մ1:10

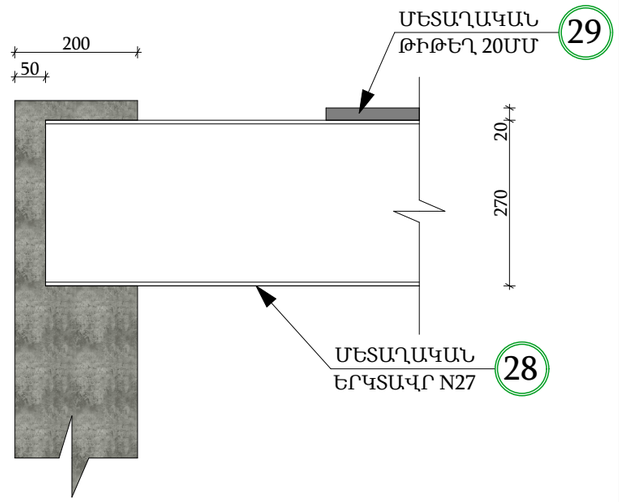

ՆԵՐԴԻՐ ԷԼԵՄԵՆՏ -

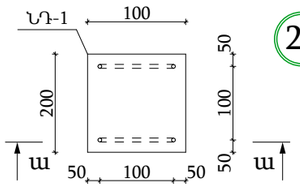

ԿՏՐՎԱԾՔ ա - ա

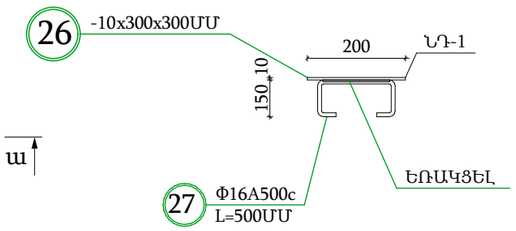

ՄԵՏԱՂԱԿԱՆ ՀԻՄՆԱԿՄԱԽՔԻ ՄԱՍՆԱԳԻՐ 2 ՀԱՏԻ ՀԱՄԱՐ

Մակնիշ	Ստանդարտ	Դիրք	Անվանում	Երկարություն մմ	ԸՆԴՀՆՈՒՐ ԷԼԵՄԵՆՏՆԵՐԻ ՀԱՄԱՐ Քաշը /կգ/			
					Քան.	Մեկ դիրքի	Բոլոր դիրքերի	Մակնիշ
ՄԵՏԱՂԱԿԱՆ ԷԼԵՄԵՆՏՆԵՐ	ГОСТ 30245-2003	24	□ 80x40x3 ՄՄ	∑ L=33.6 մ	1	5.19	174.38	780.82
	ГОСТ 5336-80	25	ՑԱՆՑ N⁰25	S=15.67 Մ²	1	2.15	33.72	
	ГОСТ 8239-72	28	ԵՐԿ, N 27	L=3 100 մմ	4	97.65	390.60	
	ГОСТ 19903-2015	29	-20 x200	L=1 450 մմ	4	45.53	182.12	
	ՄԵՏԱՂԱԿԱՆ ԷԼԵՄԵՆՏՆԵՐԻ ՀԱԿԱԿՈՌՈԶԻՈՆ ՆԵՐԿՈՒՄ							25.62 Մ²
	ԽՃԱՑԻՆ ՇԵՐՏԻ ՓՈՌՈՒՄ 200ՄՄ ՑԱՆՑԻ ՎՐԱ							3.13 Մ³

ՀԻՄՔԵՐԻ ՆՅՈՒԹԱԾԱԽՍԻ ՄԱՍՆԱԳԻՐ 2 ՀԱՏԻ ՀԱՄԱՐ

Մակնիշ	Ստանդարտ	Դիրք	Անվանում	Երկարություն	Քաշը / կգ /			
					Քան.	Մեկ դիրքի	Բոլոր դիրքերի	Քաշը / կգ
Ե/Բ ՄԻԱՁՈՒՅԼ ՀԻՄՔԵՐ	ГОСТ Р 52544-2006	21	Φ16A500C	∑ L=1060 մ	1	1.58	1674.80	1726.80
	ГОСТ Р 52544-2006	22	Φ10A500C	L=840 մմ	100	0.52	52.0	
	ГОСТ 5781 - 82	23	Φ8A240	L= 300 մմ	128	0.12	15.36	15.36
	ԽՃԻՑ ՆԱԽԱՊԱՏՐԱՄՐԱԿԱՆ ՇԵՐՏ 100 ՄՄ							2.32 Մ³
	ԲԵՏՈՆ B25 ԴԱՍԻՑ							9.21 Մ³
	ԽԱՄՔԱՐԱԲԵՏՈՆ B15 ԴԱՍԻՑ							18.49 Մ³
	ԸՆԴՀԱՄԵՆԸ ԱՄՐԱՆ A500C							1726.8 ԿԳ
	ԸՆԴՀԱՄԵՆԸ ԱՄՐԱՆ A240							15.36 ԿԳ
	ԽՐԱՄՈՒՂՈՒ ՓՈՐՈՒՄ ՄԵԽԱՆԻԶՄՈՎ III ԿԱՐԳԻ ԳՐՈՒՆՏԵՐՈՒՄ							22.05 Մ³
	ՆՈՒՅՆԸ ՓԵՌՔՈՎ							1.50 Մ³
	ԳՐՈՒՆՏԻ ՀԵՏԼԻՑՔ							2.74 Մ³
	ԱՎԵԼՈՐԴ ԳՐՈՒՆՏԻ ԲԱՐՁՈՒՄ ՄԵՔԵՆԱՆ ԵՎ ՏԵՂԱՓՈԽՈՒԹՅՈՒՆ							20.81 Մ³

ՆԵՐԴԻՐ ԷԼԵՄԵՆՏ - 1 ՆՅՈՒԹԱԾԱԽՍԻ ՄԱՍՆԱԳԻՐ

Մակնիշ	Ստանդարտ	Դիրք	Անվանում	Երկարություն	Քաշը / կգ /			
					Քան.	Մեկ դիրքի	Բոլոր դիրքերի	Քաշը / կգ
ՆԷ-1	ГОСТ 19903-2015	26	-10 x200	200 ՄՄ	12	3.14	37.70	56.70
	ГОСТ Р 52544-2006	27	Φ16A500C	500 ՄՄ	24	0.79	18.96	

Փոփ	Տղմ.քան	Թերթ	Փաստ.թիվ	Ստորագ.	Թվակ.	N ԵՄ-ԲՄԾՁԲ-25/11			
						Համակցված քարշային իջեցնող N3 (Սասունցի Դավիթ Կայարան) ենթակայանի արդիականացում			
Տնօրեն		Վ.Իսպիրյան				ԿՈՆՍՏՐՈՒԿՏՈՐԱԿԱՆ ԼՈՒԾՈՒՄՆԵՐ	Փուլ	Թերթ	Թերթեր
							Ա	7	7
Նախագծող		Ա.Պողոսյան				ՆՅՈՒԹԱԾԱԽՍԻ ՄԱՍՆԱԳԻՐ	ՕՆ ԴԻԶԱՅՆ ՍՊԸ		